SENTINEL®
INDUSTRIAL AUTOMATION

森特奈
SENTINEL ELECTRONICS

现场总线技术

创新驱动智造，用心服务客户

SENSING YOUR MIND!

EL 系列

IP67防护等级的I/O模块是机器和系统安装的重要组成部分。它取代了复杂的布线，节省了大量的机柜空间。该模块采用玻璃纤维外壳和镀铜镍连接器。冲击和振动测试。该模块支持各种现场总线协议。

CM 系列

IP20模块用于DIN导轨的安装，不仅可以安装在控制柜中，也可以安装在小型分布式控制箱中。该模块具有紧凑的金属外壳，并且也有多达32个输入或输出通道。

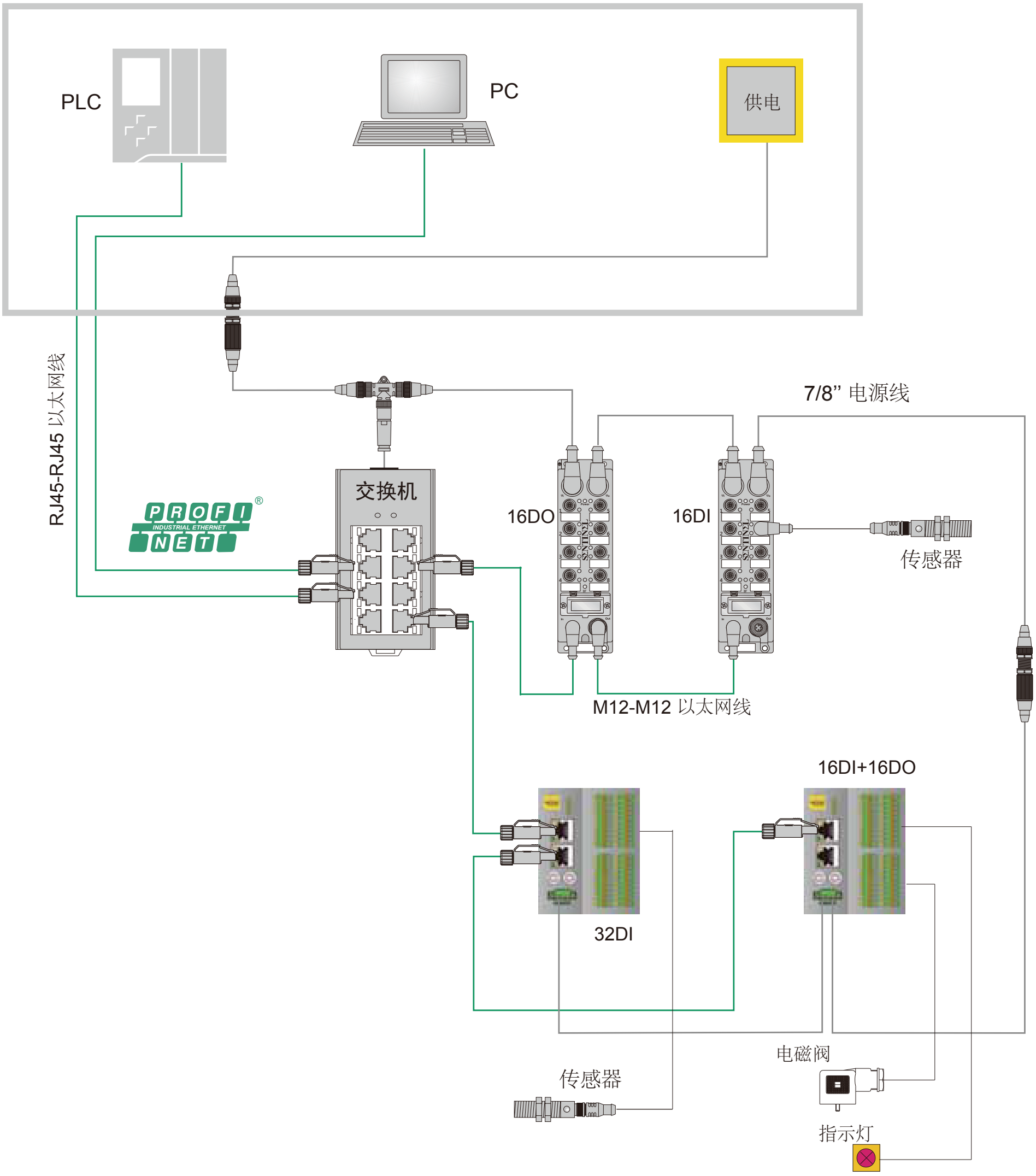
PLC
PC
供电
RJ45-RJ45 以太网线
7/8” 电源线
交换机
PROFI NET
INDUSTRIAL ETHERNET
16DO
16DI
传感器
M12-M12 以太网线
16DI+16DO
32DI
电磁阀
传感器
指示灯

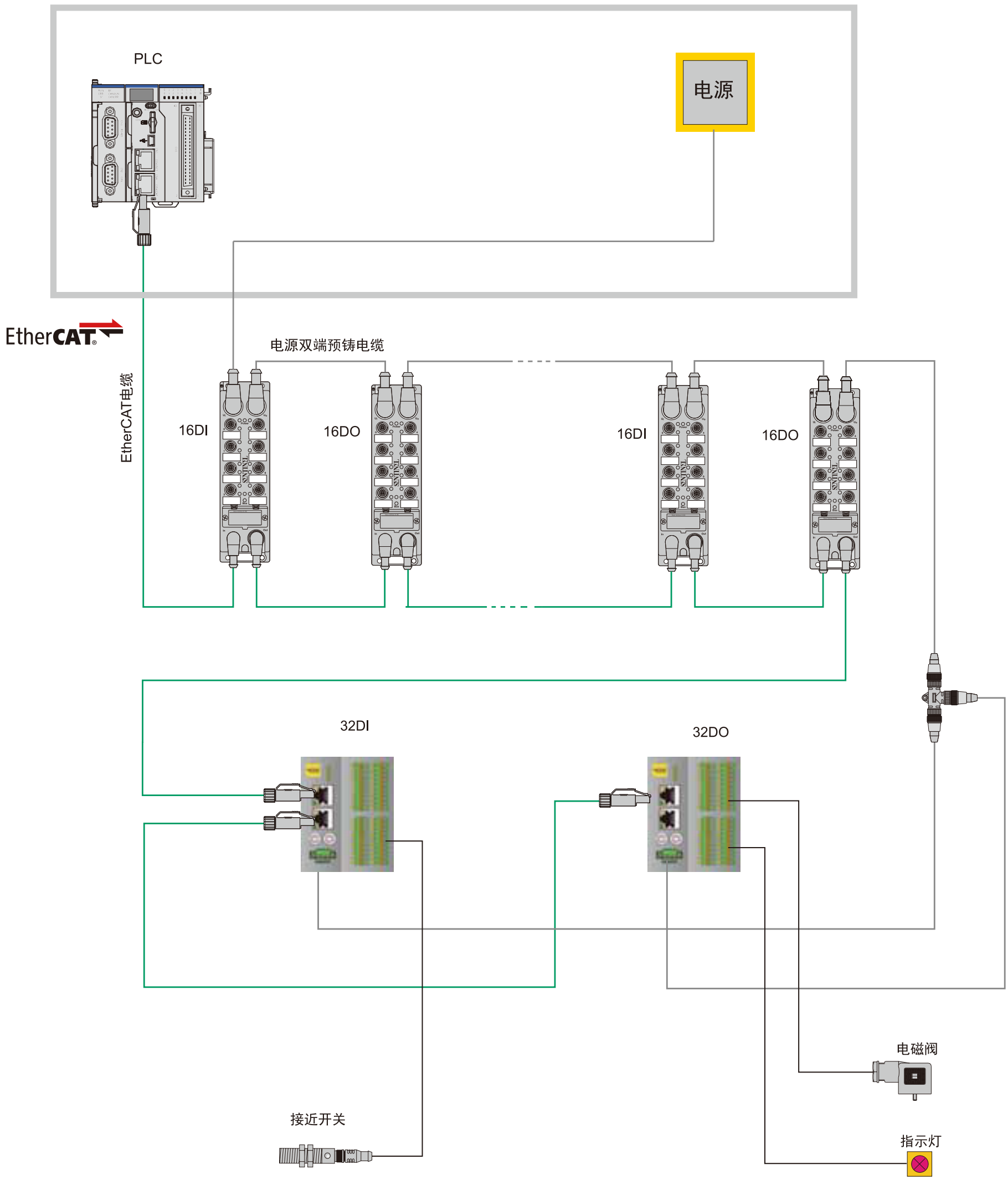
PLC
电源
EtherCAT
电源双端预铸电缆
EtherCAT电缆
16DI
16DO
16DI
16DO
32DI
32DO
电磁阀
接近开关
指示灯

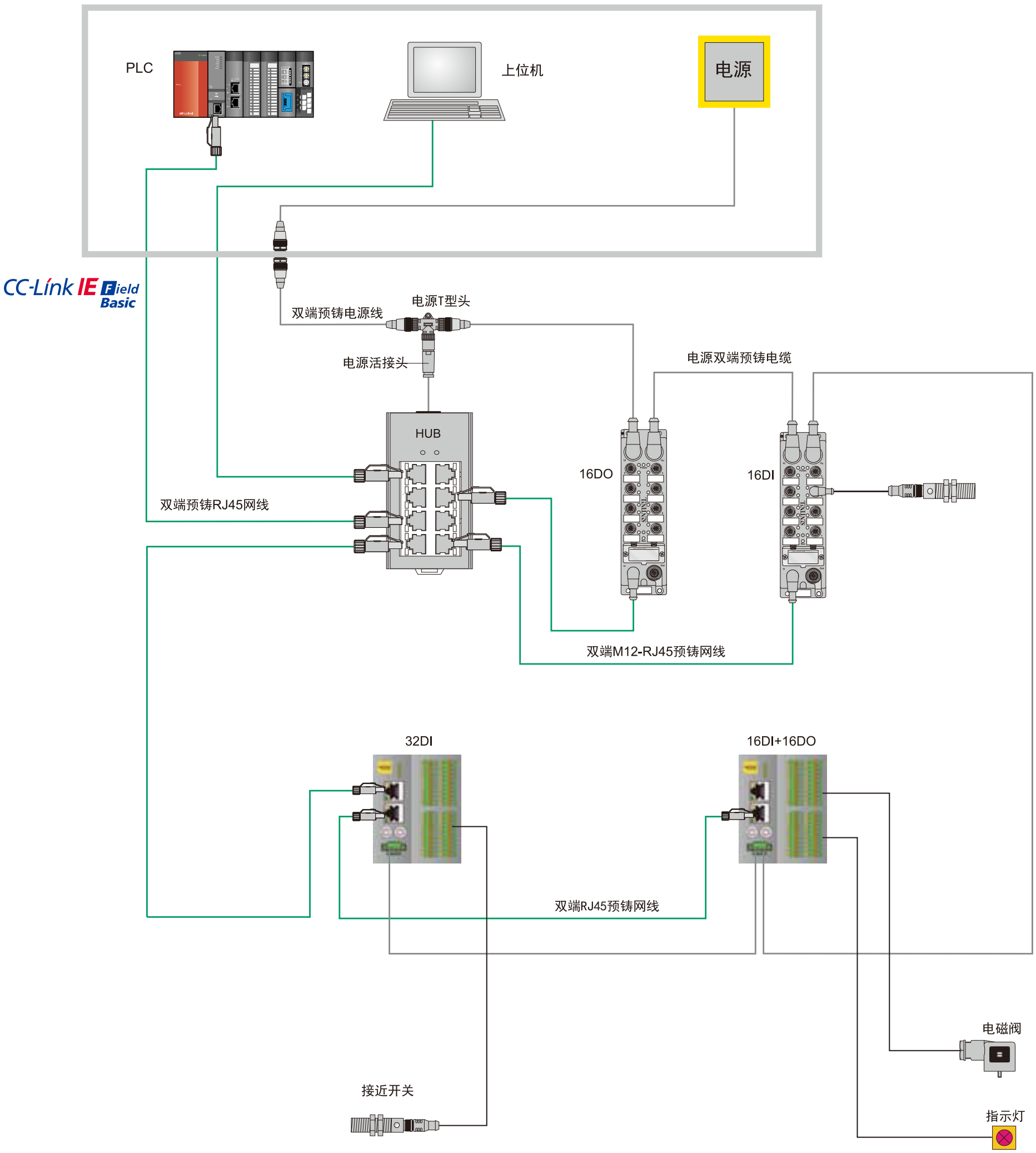
PLC
上位机
电源
CC-Link IE Field Basic
双端预铸电源线
电源T型头
电源活接头
电源双端预铸电缆
HUB
16DO
16DI
双端预铸RJ45网线
双端M12-RJ45预铸网线
32DI
16DI+16DO
双端RJ45预铸网线
电磁阀
接近开关
指示灯

紧凑型I/O模块

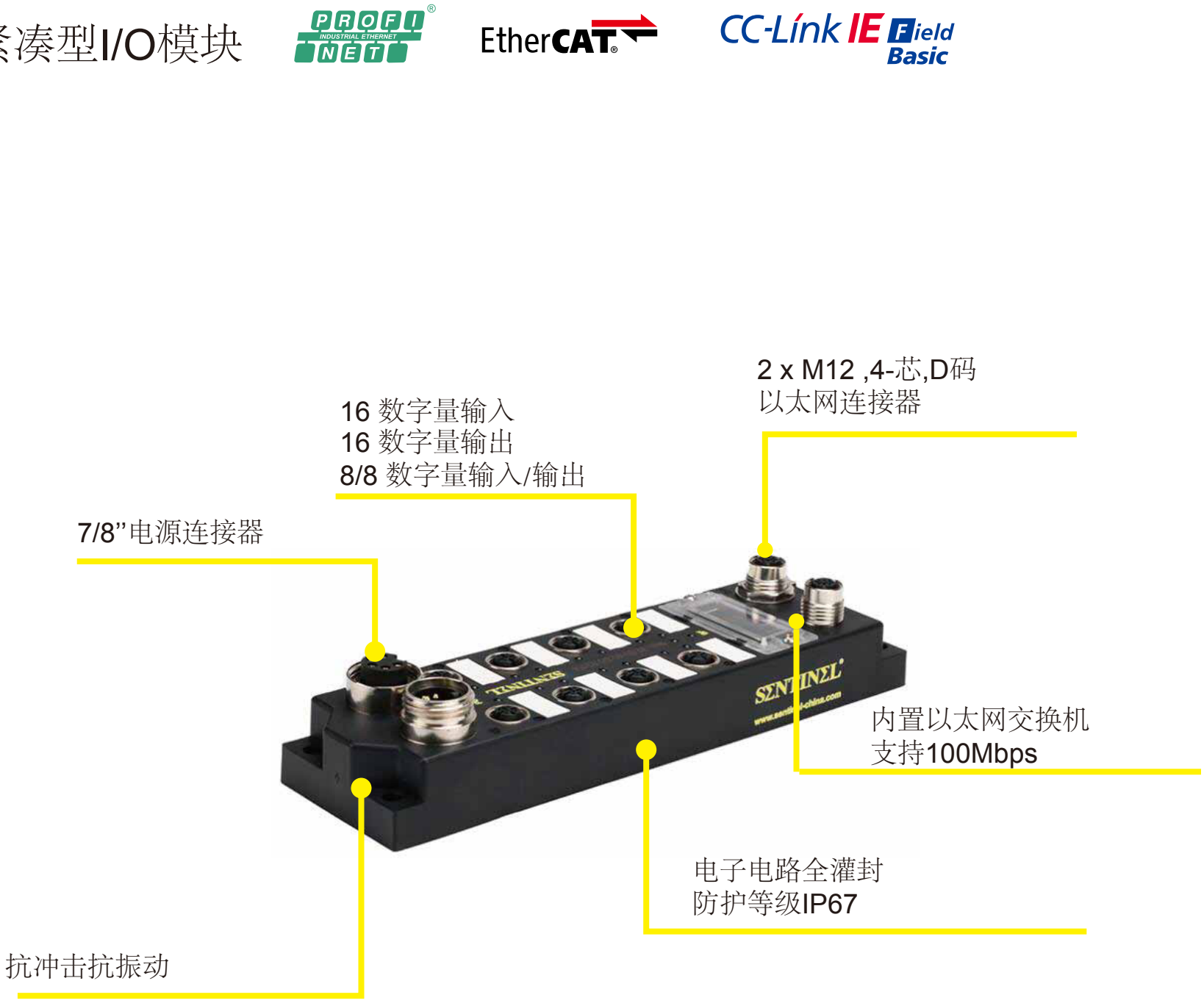
2 x M12 ,4-芯,D码
以太网连接器
16 数字量输入
16 数字量输出
8/8 数字量输入/输出
7/8”电源连接器
内置以太网交换机
支持100Mbps
电子电路全灌封
防护等级IP67
抗冲击抗振动

外形尺寸

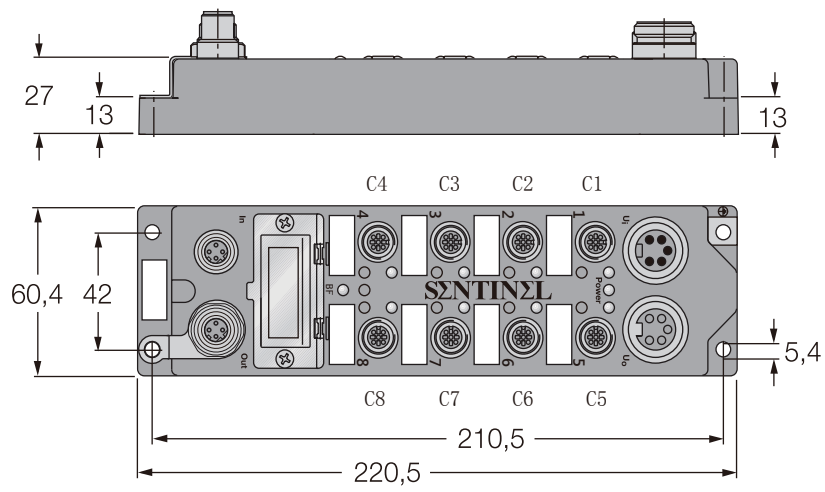

mm

型号	ELPN-IM16-0003	ELPN-IOM88-0003	ELPN-OM16-0003
供电电压	24VDC ± 10%		
工作电流	<100mA		
数字输入	16XPNP	8XPNP	
数字输出		8XPNP	16XPNP
输入			
输入额定电流	7mA		
输入延时	3ms		
开关阀值	2mA/4mA		
电气隔离	光耦隔离		
输出			
输出电流		0.5A	
输出保护		过载保护、过热保护	
开关频率		100HZ	
输出压降		0.6V	
通讯接口			
传输方式	100Base-TX		
自动协商机制	支持		
自动交叉翻转	支持		
最大传输速率	100Mbit/s		

外形尺寸

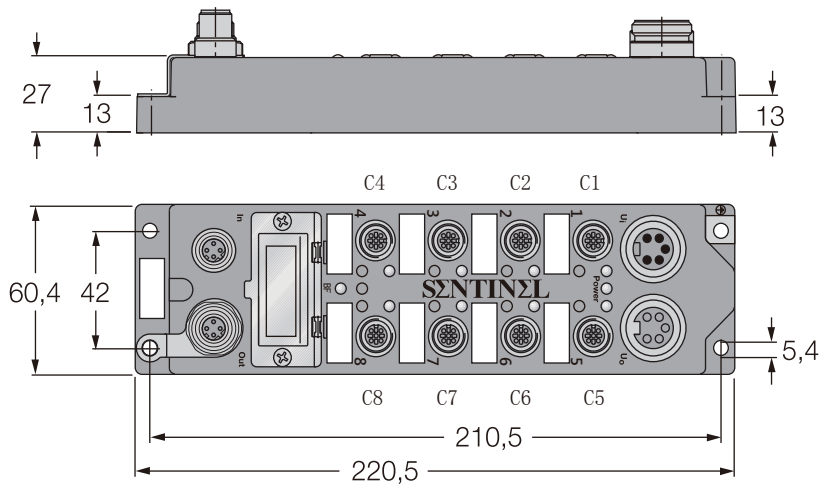

mm

型号	ELCT-IM16-0001 ELCT-IM16-0003	ELCT-IOM88-0001	ELCT-OM16-0001
供电电压	24VDC ± 10%		
工作电流	<100mA		
数字输入	-0001:16xPNP -0003:16xNPN	8XPNP	
数字输出		8XPNP	16XPNP
输入			
输入标准类型	IEC 61131-2 Type 3		
输入延时	3ms		
电压开关阀值	9.2V/10.4V		
电流开关阀值	2.2mA		
输出			
输出电流		0.5A	
输出保护		过载保护，过热保护	
开关频率		100HZ	
输出压降		0.6V	
通讯接口			
传输方式	100Base-TX		
自动协商机制	支持		
自动交叉翻转	支持		
最大传输速率	100Mbit/s		

CC-Link IE Field Basic

外形尺寸

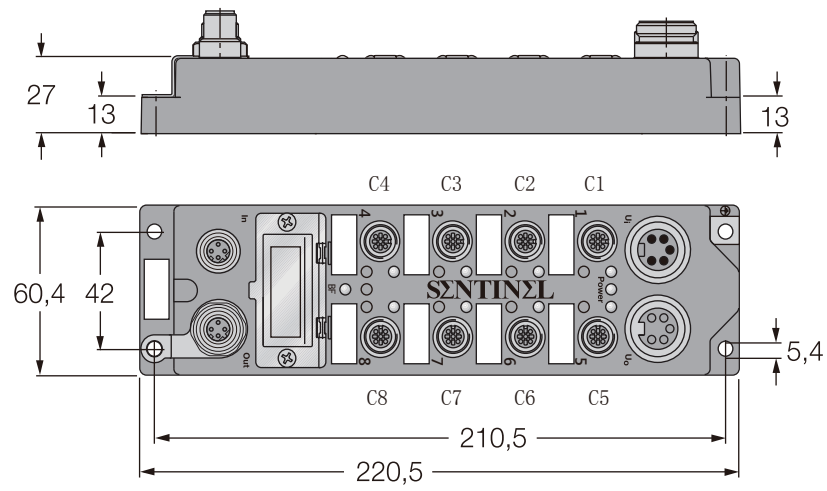

mm

型号	ELBC-IM16-0001	ELBC-OM16-0001
供电电压	24VDC ± 10%	
工作电流	<100mA	
数字输入	16XPNP	
数字输出		16XPNP
输入		
输入标准类型	IEC 61131-2 Type 3	
输入延时	3ms	
电压开关阀值	9.2V/10.4V	
电流开关阀值	2.2mA	
输出		
输出电流		0.5A
输出保护		过载保护、过热保护
开关频率		100HZ
输出压降		0.6V
通讯接口		
传输方式	100Base-TX	
自动协商机制	支持	
自动交叉翻转	支持	
默认IPv4地址	192.168.3.*	

紧凑型IP20总线站

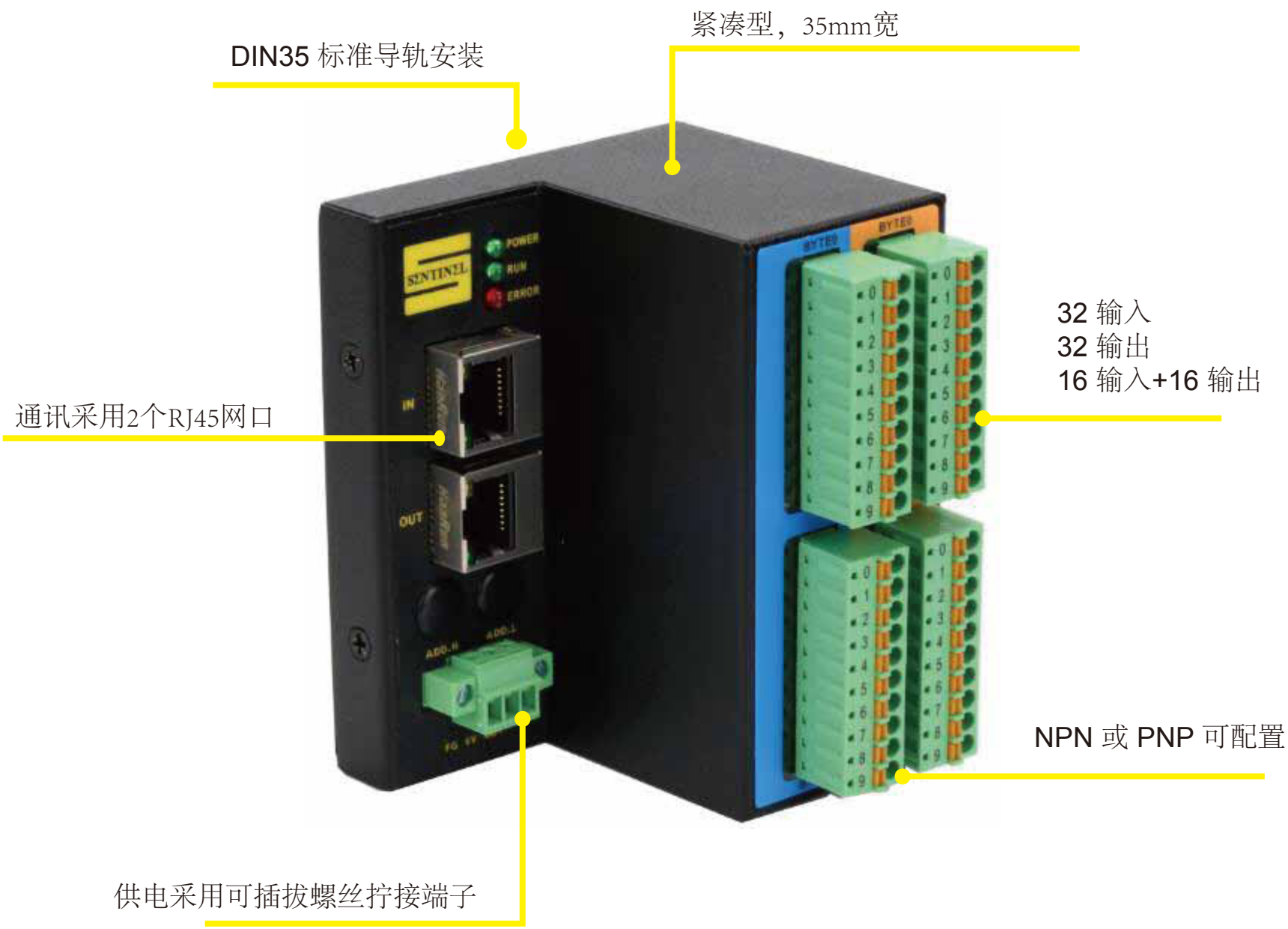
紧凑型，35mm宽
DIN35 标准导轨安装
32 输入
32 输出
16 输入+16 输出
通讯采用2个RJ45网口
NPN 或 PNP 可配置
供电采用可插拔螺丝拧接端子

外形尺寸

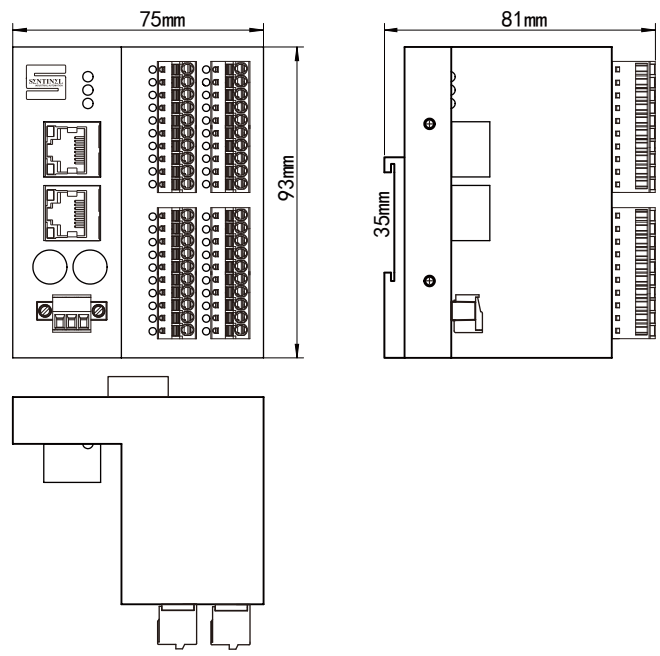

mm

型号	CMPN-IM32-0001	CMPN-IOM16-0001	CMPN-OM32-0001
供电电压	24VDC ± 10%		
工作电流	<75mA		
数字输入	32XPNP/NPN	16XPNP/NPN	
数字输出		16XPNP	32XPNP
输入			
最大输入电流	6mA		
输入延时	2.5ms		
开关阀值	2mA/4mA		
电气隔离	光耦隔离		
输出			
输出电流		0.2A	
输出保护		过载保护、过热保护	
开关频率		100HZ	
输出压降		0.6V	
通讯接口			
传输方式	100Base-TX		
自动协商机制	支持		
自动交叉翻转	支持		
最大传输速率	100Mbit/s		

外形尺寸

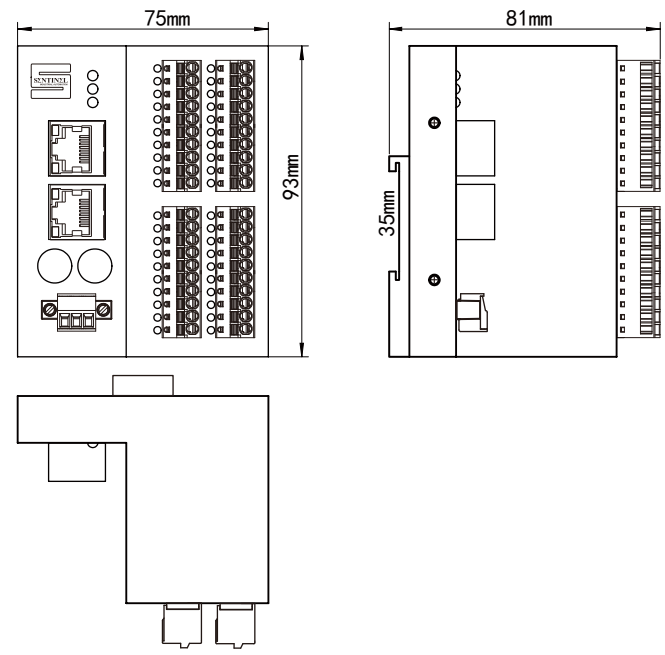

型号	CMCT-IM32-0001	CMCT-IOM16-0001	CMCT-OM32-0001
供电电压	24VDC ± 10%		
模块、负载供电	模块和负载电源单独供电		
工作电流	<75mA		
数字输入	32XPNP/NPN	16XPNP/NPN	
数字输出		16XPNP	32XPNP
输入			
输入额定电流	7mA		
输入延时	5ms		
开关阀值	7V/14V 2mA/4mA		
电气隔离	Optocoupler isolation		
输出			
输出电流		0.2A	
输出保护		过载保护、过热保护	
开关频率		100HZ	
输出压降		0.6V	
通讯接口			
传输方式	100Base-TX		
自动协商机制	支持		
自动交叉翻转	支持		
最大传输速率	100Mbit/s		

CC-Link IE Field Basic

外形尺寸

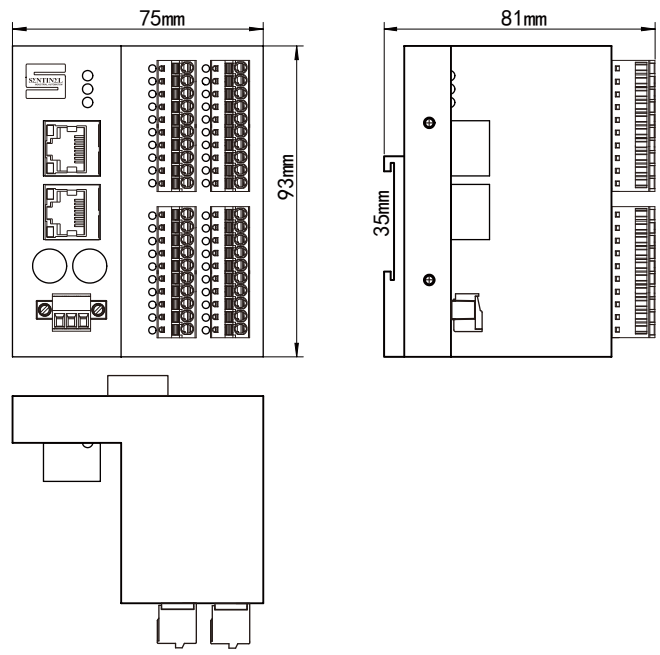

型号	CMBC-IM32-0001	CMBC-IOM16-0001	CMBC-OM32-0001
供电电压	24VDC ± 10%		
模块、负载电源	模块电源、负载电源单独供电		
工作电流	<200mA		
数字输入	32XPNP/NPN	16XPNP/NPN	
数字输出		16XPNP	32XPNP
输入			
输入额定电流	7mA		
输入延时	5ms		
电压开关阀值	7V/14V 2mA/4mA		
电气隔离	光耦隔离		
输出			
输出电流		0.2A	
输出保护		过载保护、过热保护	
开关频率		100HZ	
输出压降		0.6V	
通讯接口			
传输方式	100Base-TX		
自动协商机制	支持		
自动交叉翻转	支持		
最大传输速率	100Mbit/s		
默认IPv4地址	192.168.3.*		
默认子网掩码	255.255.255.0		
占用站数	一个站（64位）		

TIANJIN SENTINEL ELECTRONICS CO.,LTD.

Tel : 86-22-85689572 83726973
Fax : 86-22-85689517
E-mail : info@sentinel-china.com

For more details, please visit

www.sentinel-china.com

SENSING YOUR MIND!